OUKA
Osaka University Knowledge Archive

Title	大阪大学低温センターだより No.78 表紙
Author(s)	
Citation	大阪大学低温センターだより. 1992, 78
Version Type	VoR
URL	https://hdl.handle.net/11094/20992
rights	
Note	

Osaka University Knowledge Archive : OUKA

https://ir.library.osaka-u.ac.jp/

Osaka University

ISSN 0387-4419

大阪大学
低温センターだより

No. 78

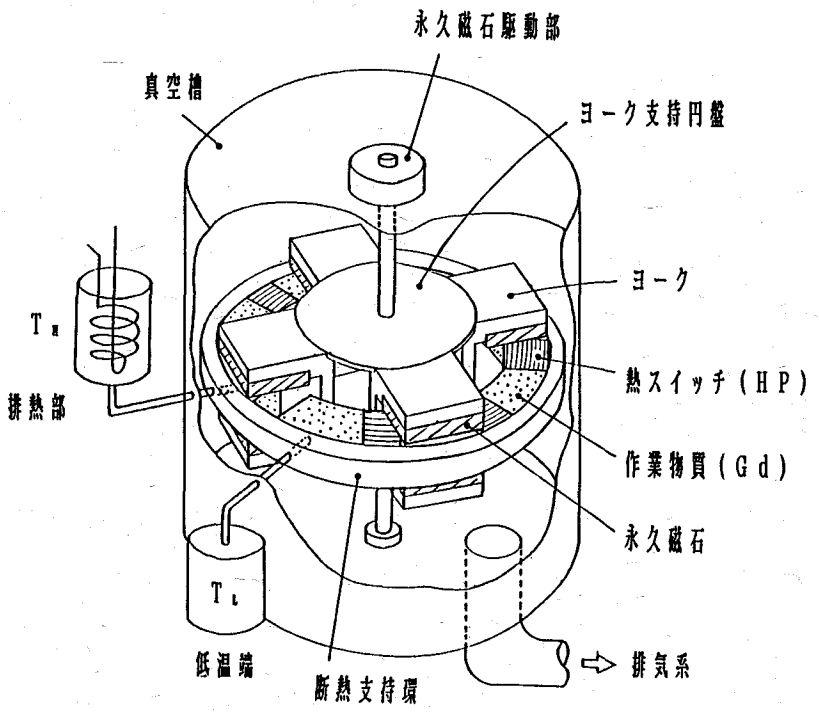

1992年4月