The University of Osaka
Institutional Knowledge Archive

Title	大阪大学大型計算機センターニュース　第111号（Vol.28　No.4）　表紙
Author(s)	
Citation	大阪大学大型計算機センターニュース. 1999, 111
Version Type	VoR
URL	https://hdl.handle.net/11094/66312
rights	
Note	

The University of Osaka Institutional Knowledge Archive : OUKA

https://ir.library.osaka-u.ac.jp/

The University of Osaka

ISSN 0910-0164

大阪大学大型計算機センター

ニュース

Vol. 28 No. 4 1999-2
第111号

BULLETIN OF COMPUTATION CENTER OSAKA UNIVERSITY

● 特集 ① 「速報」の主な記事 ② 大口ユーザ － わたしはこう利用している（続）－
● 「衝撃解析とその可視化に関するシンポジウム」の報告
● 統合プログラム開発環境PSUITE概要 ● ｽｰﾊﾟｰｺﾝﾋﾟｭｰﾀ SX-4 利用報告

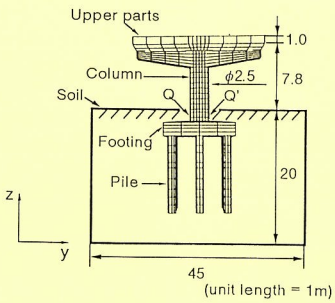

Fig.12 T-type column and ground model (3D)

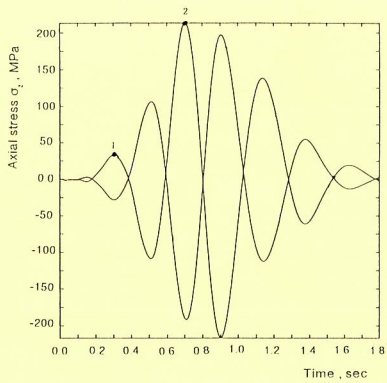

Fig.13 Stress response curve at the point Q and Q' for the horizontal velocity input

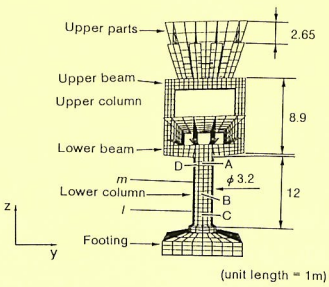

Fig.15 Steel Gate-type column model

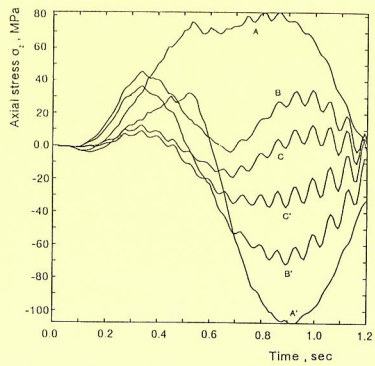

Fig.16 Stress variation with time at various heights of column

ホームページ http://www.center.osaka-u.ac.jp/j/

♪センター利用案内♪

電話 06-6877-5111(代) / FAX 06-6879-8814

主なサービス内容（設置機種）	月～金	土・日・祝日	掛・室名	電話番号 06-
●開館サービス時間				
センター利用者の呼出 センター見学の申込	9:00～12:00 13:00～17:00	閉館	(1F) 庶務掛	6879-8803
利用負担金の請求			(1F)会計掛	6879-8806
利用者受付 利用案内、利用申請 利用者旅費、講習会 広報誌の発行 図書の閲覧、貸出			(1F) 共同利用掛	6879-8808
計算機システムの運用に関すること			(1F) 業務掛	6879-8811
計算機システムの管理に関すること			(1F) システム管理掛	6879-8813
ネットワークの運用に関すること			(2F) ネットワーク掛	6879-8816
プログラムの相談、センター利用の相談	10:00～12:00 13:00～17:00		2F ワークステーション室、または電子メール(82頁のquestionsアドレス参照)	内線3858
計算機説明書の閲覧	9:00～21:00		(2F) 利用者控室	
画像処理ワークステーション			(2F) 画像処理ワークステーション室兼講習会室	
ワークステーション、カラープリンタ			(2F) ワークステーション室	
画像処理、ビデオ編集システム			(2F) 映像編集システム室	
計算処理方式の改善、開発及び研究			(3F) 研究開発部	6879-8795

●計算機運転サービス時間

オンライン・サービス〈センター外端末からの利用〉（注）		
全ての計算機	終日運転	

(注)＊平日の１７時以降及び土曜日・日曜日・祝日は自動運転を行っていますが、障害が発生した場合は、その時点でサービスを中止することがあります。
＊スーパーコンピュータは、第１・第３の月曜日8:30～11:00に保守点検のため停止します。

※ サービス時間は状況によって変更する場合がありますので、詳細は最新の「速報」をご覧ください。

〔表紙絵の説明〕
谷村眞治“直下地震動による低速度負荷を受ける構造物の動的挙動解析”,Proceedings of Symposium on Impulsive Analysis,Osaka Univ.1998.pp.58-67より